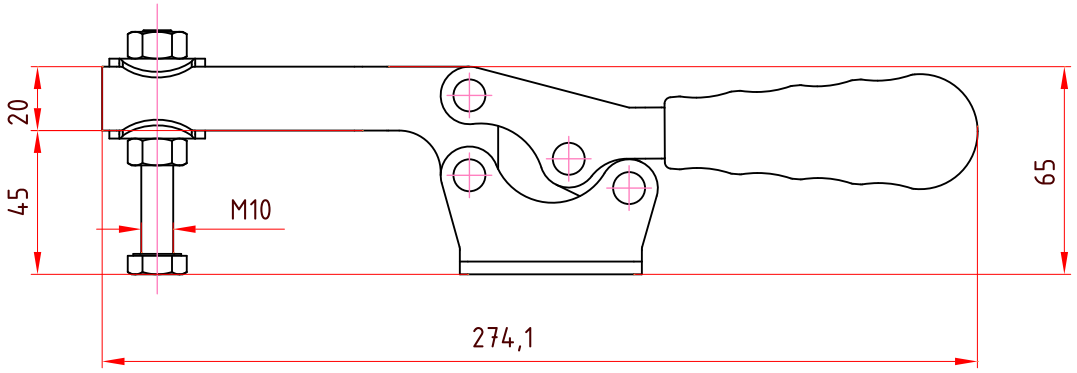
20
45
M10
65
274,1

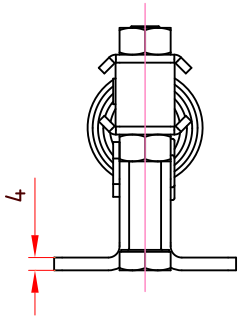
4

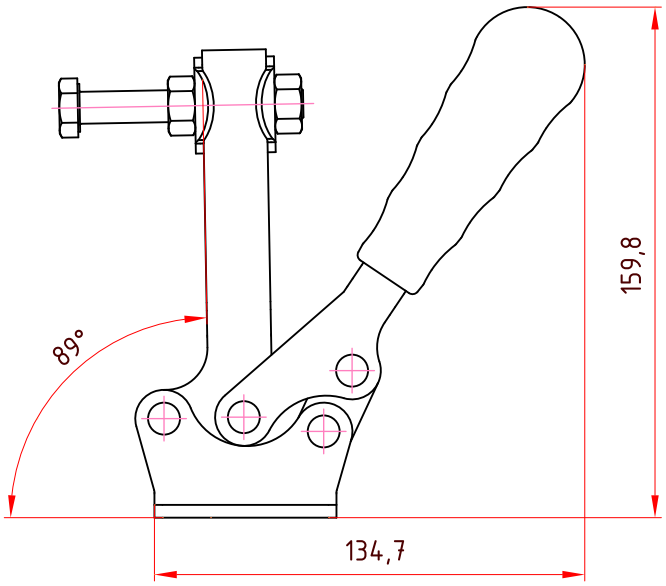
89°
159,8
134,7

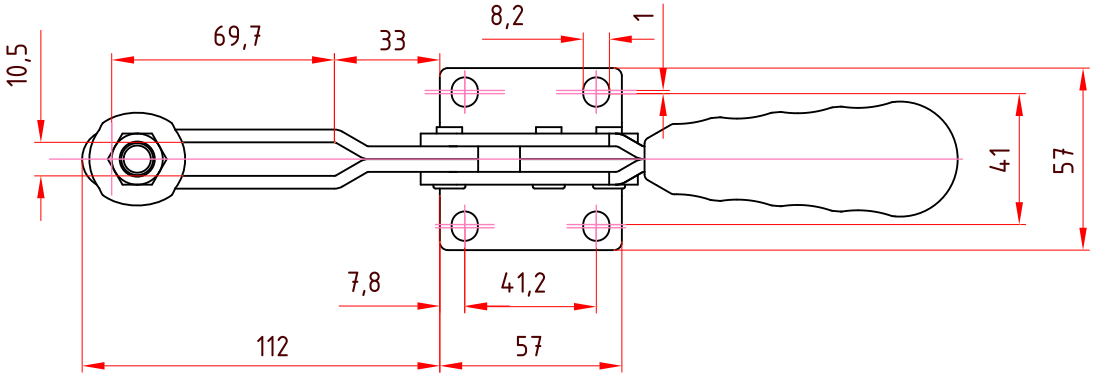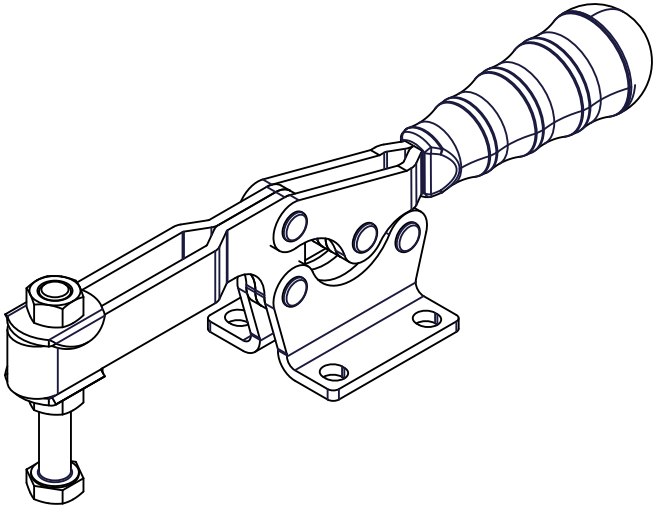
10,5
69,7
33
8,2
1
41
57
7,8
41,2
112
57