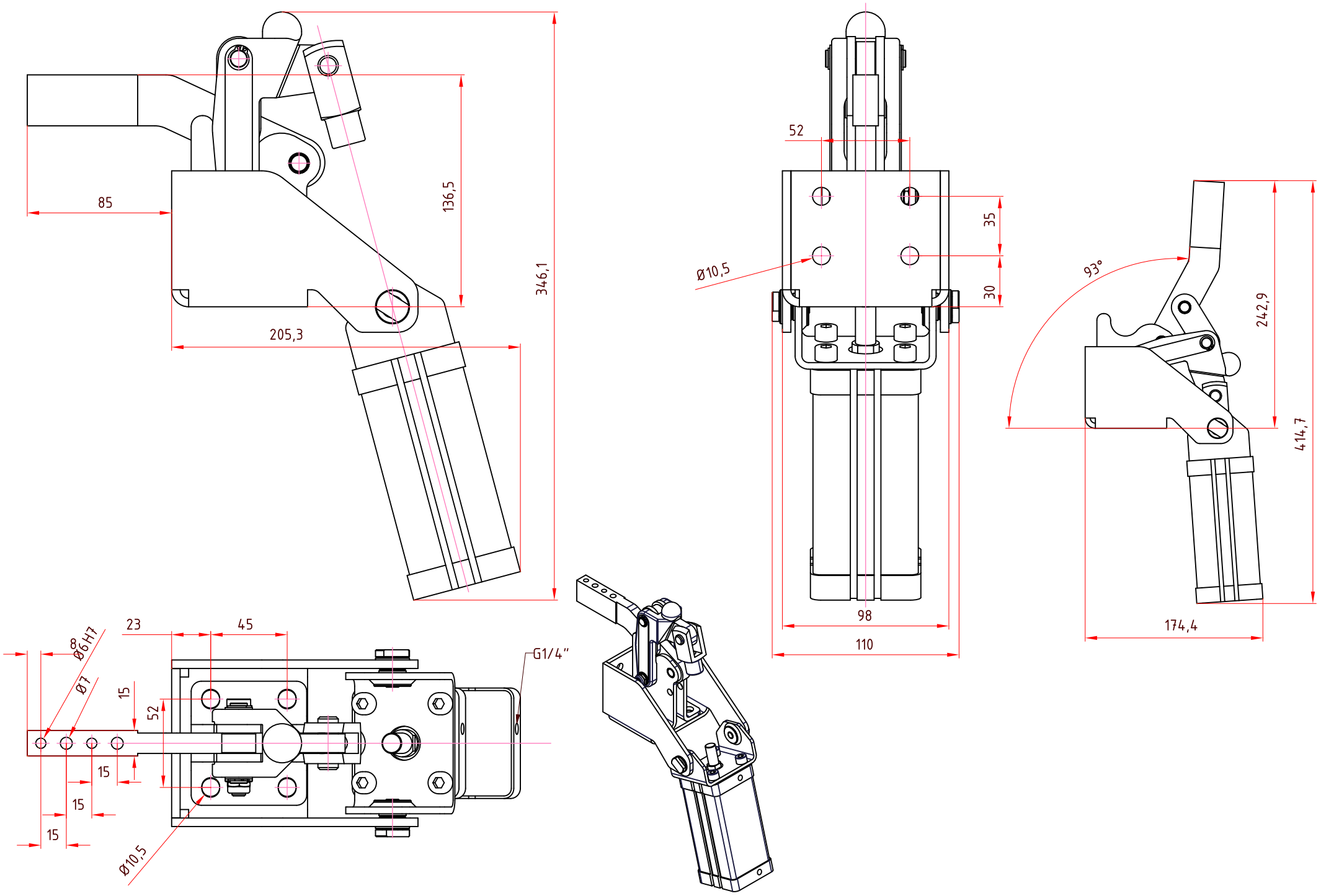
85
136,5
346,1
205,3
52
35
30
Ø10,5
98
110
93°
242,9
414,7
174,4
23
45
8
Ø6H7
Ø7
15
52
15
15
15
Ø10,5
G1/4"