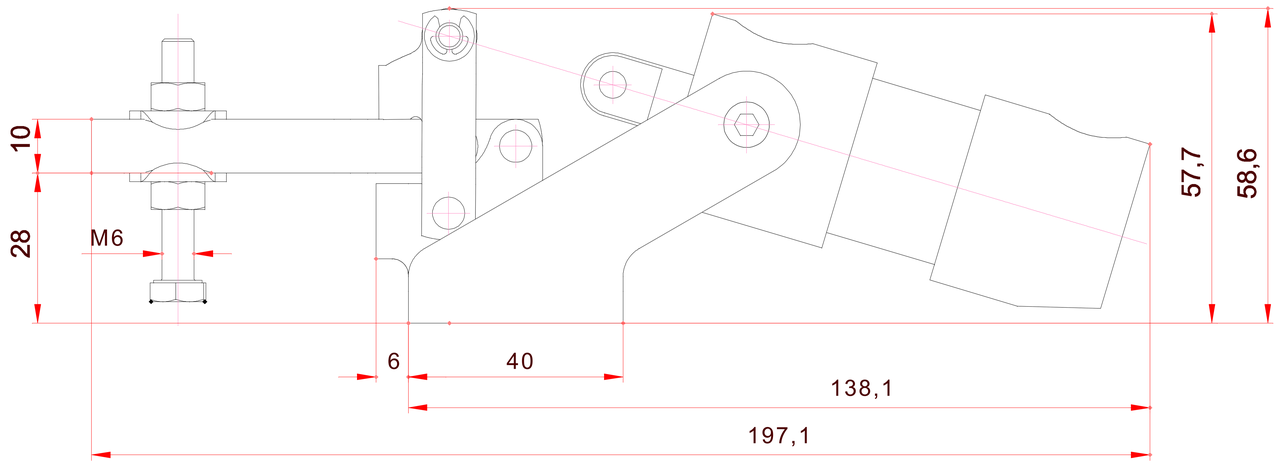
10
28
M6
6
40
138,1
197,1
57,7
58,6

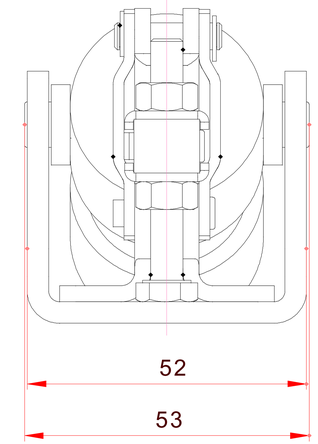
52
53

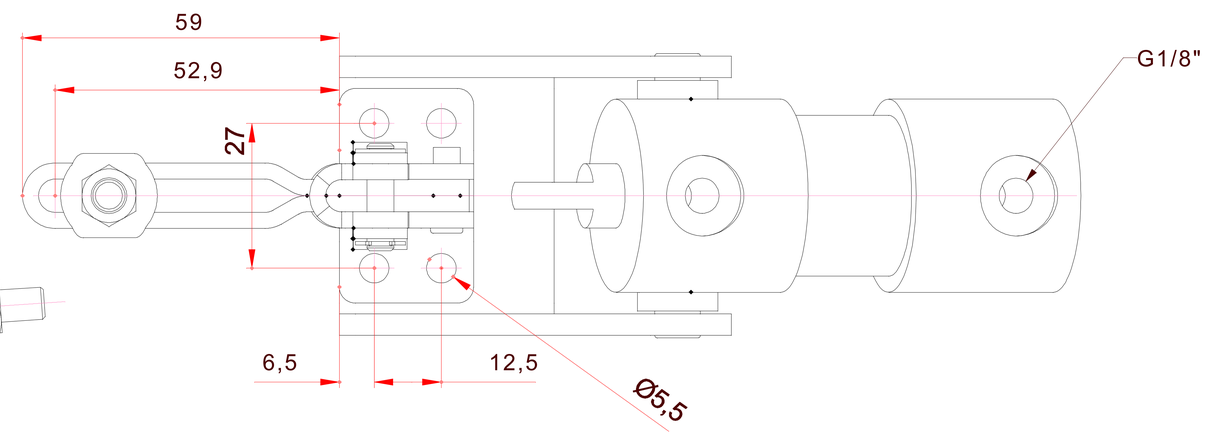
59
52,9
27
G1/8"
6,5
12,5
Ø5,5

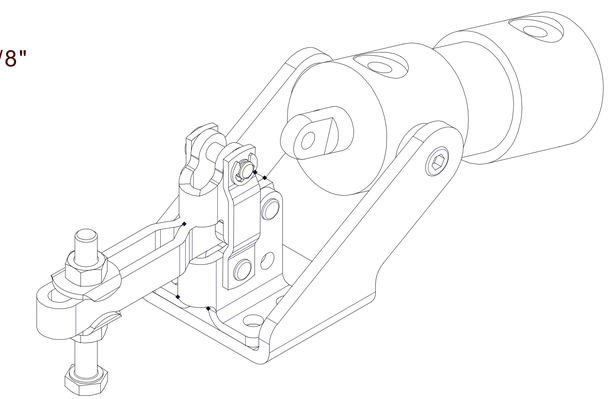

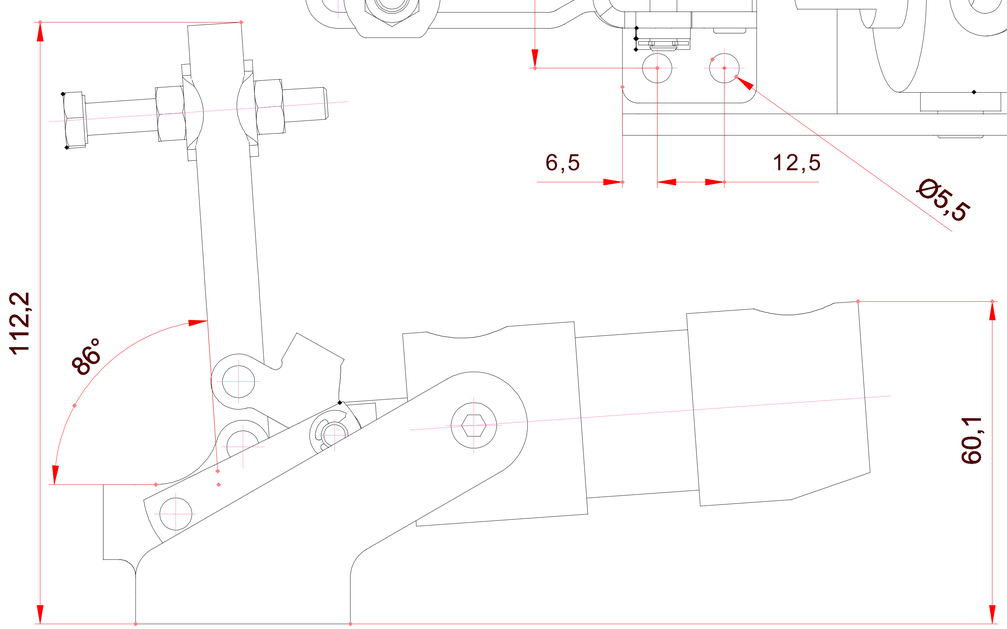
112,2
86°
60,1